PŮDORYS 1.NP
M 1:50

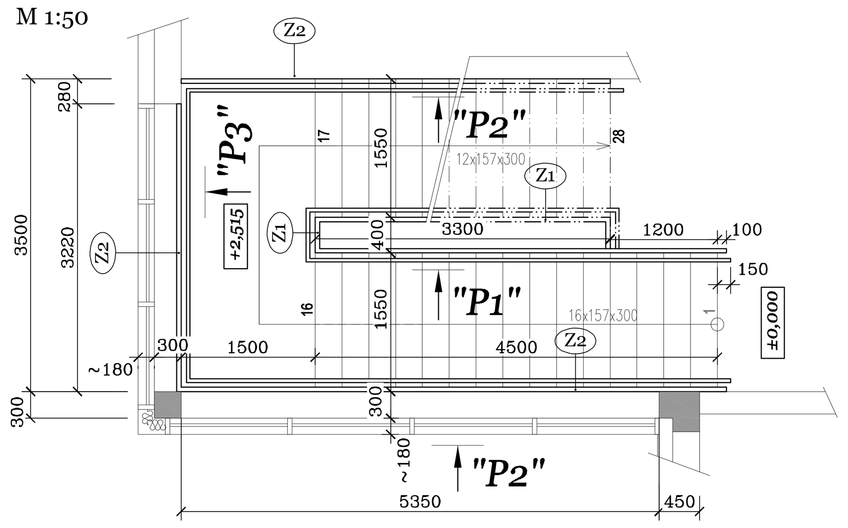

PŮDORYS 2.NP
M 1:50

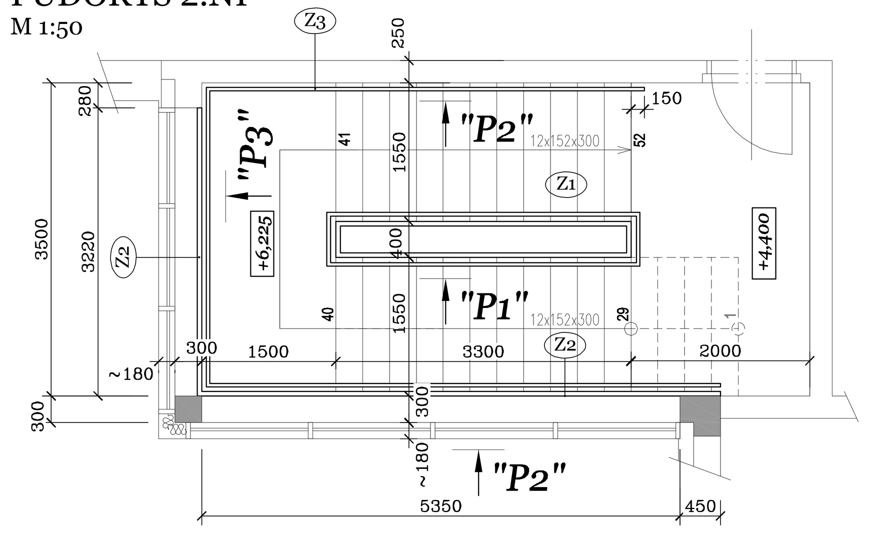

PŮDORYS 3.NP
M 1:50

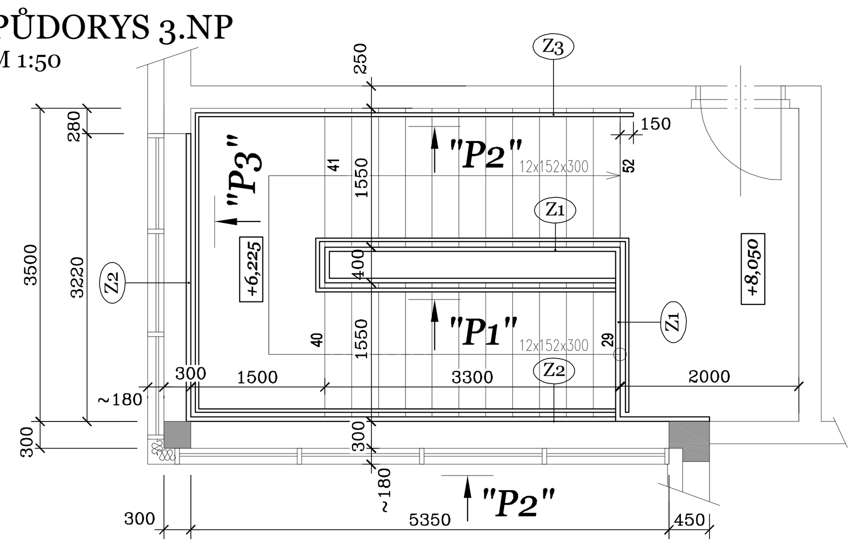

POHLED "P1"
M 1:50 (vnitřní zábradlí)

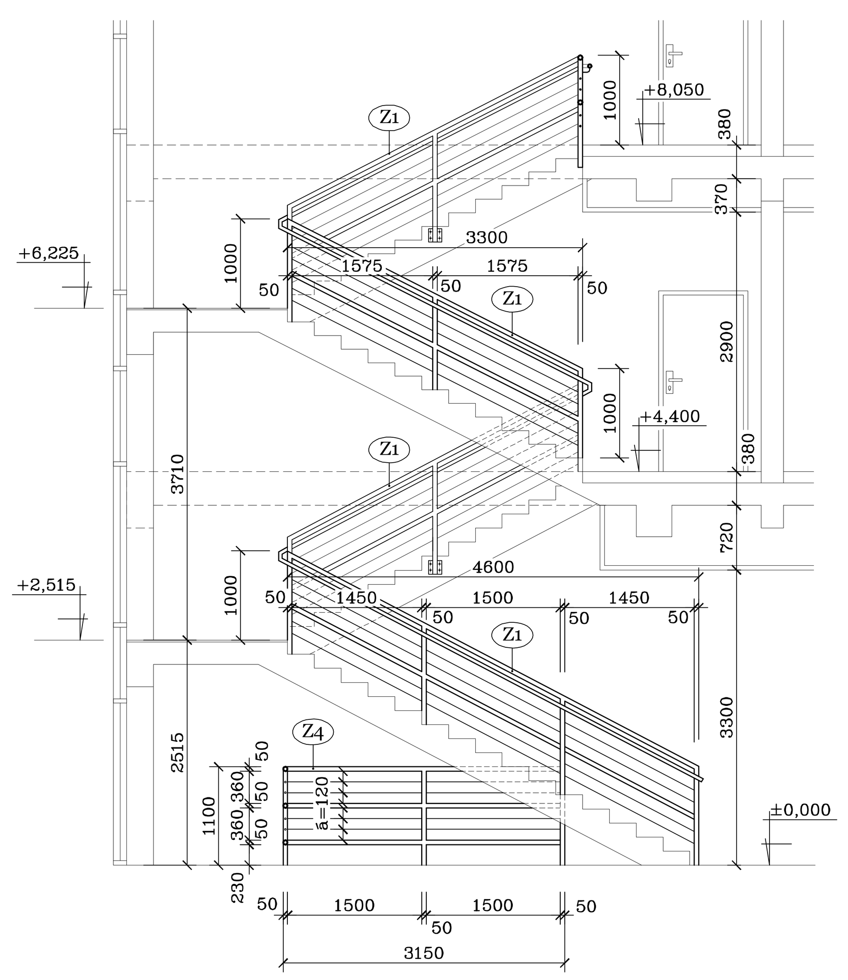

POHLED "P2"
M 1:50 (vnější zábradlí)

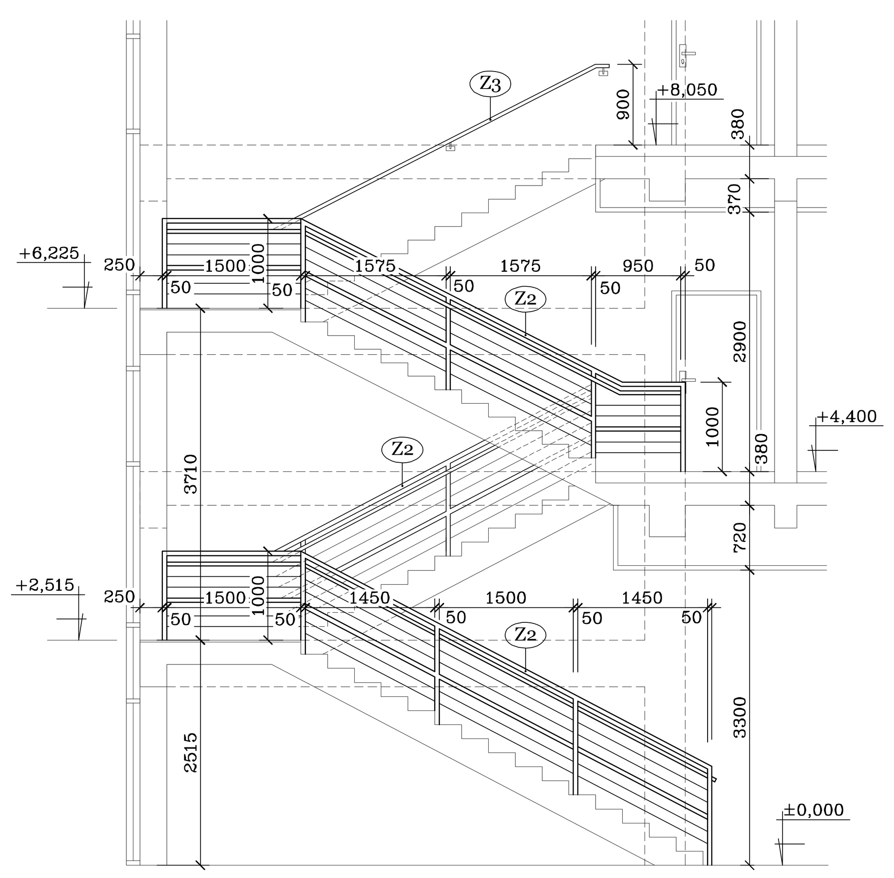

POHLED "P3"
M 1:50 (vnější zábradlí - mezipodesty)

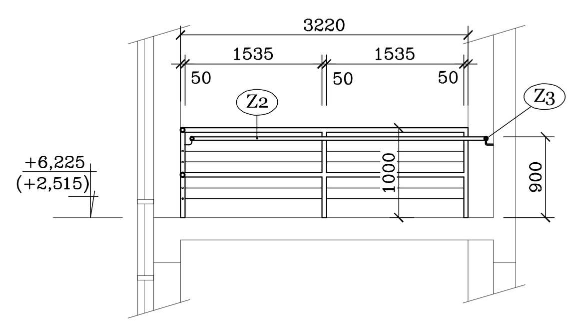

VÝKAZ OCELI					
Ozn.	Profil	Délka [m]	Počet [ks]	ΣDélky trubka ø 51/3,2	ΣDélky lanka ø 4 mm
1	Trubka ø 51/3,2 mm- zábradlí	170,000	1	170,00	
2	Pozink. ocel. lanka ø 4 mm	240,000	1		240
CELKOVÁ DÉLKA		(m)		170,00	240,00
HMOTNOST		(kg/m)		3,750	0,100
CELKOVÁ HMOTNOST		(kg)		637,50	24,00
CELKOVÁ HMOTNOST + 20%		(kg)		795,00	

OCEL 11 373 (pevn. tř. S 235)

VÝKAZ DŘEVA				
Ozn.	Profil	Délka [m]	Počet [ks]	madlo ø 40 mm
3	Madlo ø 40 mm	60,000	1	60,00
CELKOVÁ DÉLKA		(m)		60,00

DŘEVO - dubové

DETAIL "Z1"
M 1:25

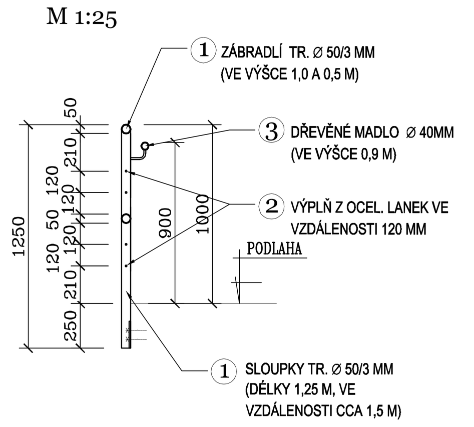

DETAIL "Z2"
M 1:25

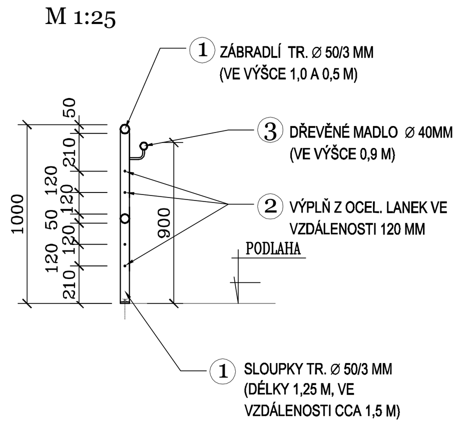

DETAIL "Z3"
M 1:25

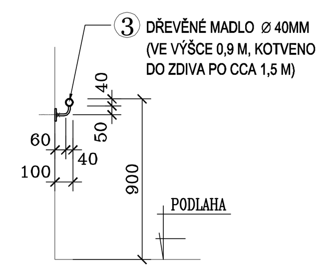

DETAIL "Z4"
M 1:25

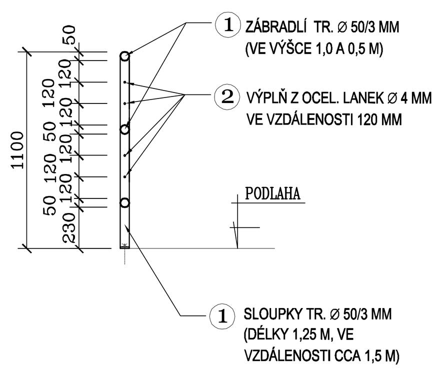

POZNÁMKY

- OCELOVÉ PRVKY BUDOU ŽÁROVĚ POZINKOVÁNY POPŘÍPADĚ OŠETŘENÝ POLYURETANOVÝM DVOUVRSTVÝM NÁTĚREM V ODSTÍNU ŠEDÝ HLINÍK
- DŘEVĚNÉ MADLO BUDE Z BUKOVÉHO ČI DUBOVÉHO DŘEVA S ÚPRAVOU POVRCHU BEZBARVÝM LAKOVÁNÍM.
- VŠECHNY OTEVŘENÉ KONCE ZÁBRADLÍ BUDOU ZAVÍČKOVÁNY

±0,000=635,57 m.n.m.

REV.	DATUM	ZPRACOVAL	PODPIS	KONTROLOVAL	PODPIS	SCHVÁLIL	PODPIS	POPIS
0	05/2016	Ing.A.Muslová		Ing.A.Muslová		Ing.M.Gottlieb		Dokumentace pro provádění stavby

ZÁKAZNÍK REHOS příspěvková organizace, Pernínská 975, 362 22 Nejdek

PROJEKT NOVÁ BUDOVA HOSPICOVÉ PÉČE

VÝKRES D 1.1.01 NOVÁ BUDOVA HOSPICOVÉ PÉČE
D 1.1.01.1 Architektonicko a stavebně konstrukční část

PROF.Č.DOK. US-07

O.K. ZÁBRADLÍ SCHODIŠTĚ

G DESIGN spol. s r.o.
Velebudinova 3108/14
400 11 Ústí nad Labem, CZ
tel: + 420 774 445 457
fax: + 420 774 431 344
e-mail: gdesign@gdesign-cz.eu

STUPEŇ RD | ČÍSLO PROJEKTU 60 001 300 | FOR.A4 6x
MĚŘ. 1:50 | ORIENTAČNÍ Č. DOK. | LIST/0
ČÍSLO VÝKRESU GD-Y-1194 | REVIZE 0 | KOPIE

ZÁKAZNÍK	6
ZPRACOV.	–
PM	1
G DESIGN	OR
DISTRIBUTE	

Tento výkres je duševním majetkem firmy G DESIGN spol. s r.o., informace z tohoto výkresu, jeho rozmnožování a předávání třetí straně je povoleno pouze se souhlasem fy. G DESIGN spol. s r.o.

Uložení výkresu U:\60\001\300\D.\D 1.1\D 1.1.01\D 1.1.01.1\US-07_O.K.zábradlí schodiště_GD-Y